Sprache

pasquali

MADE IN ITALY

SIENA

pasquali
SIENA
pasquali
SIENA

pasquali

ES IST ZEIT FÜR EINEN TRAKTOR

SIENA

Vergangenheit, Gegenwart und Zukunft werden eins in einem Traktor Siena:

ein innovativer Traktor, der die ganze Kraft und Verlässlichkeit einer historischen Marke hat, entwickelt, um den Bedürfnissen des Hobby-Bauern und des spezialisierten Landwirts nachzukommen.

EIN TRADITIONSREICHES **UNTERNEHMEN**

Pasquali ist Teil einer Unternehmensgruppe, die seit 1943 landwirtschaftliche Maschinen entwickelt und herstellt: eine internationale in ihrem Sektor unter den besten rangierenden Gesellschaft mit der ISO-Zertifizierung ISO 9001 seit 1994, welche die hohe Produktqualität und die Arbeitskapazität, die jede Phase zur Produktrealisierung - Entwurf, Produktion und Verkauf - umfasst, die Merkmale gemacht hat, mit denen sie sich von den anderen unterscheidet.

SIE SUCHEN:

ERFAHRUNG

Bei Pasquali finden Sie ein **Netzwerk von geschulten Konzessionshändlern**, die Ihnen die beste Beratung bei der Wahl der auf Ihre Bedürfnisse zugeschnittene Maschine bieten werden.

HERVORRAGENDEN KUNDENDIENST NACH DEM KAUF

Bei Pasquali finden Sie einen **schnellen und sicheren Kundendienst**, den Ihnen die konzessionierten Händler und Ersatzteilverkäufer erbringen.

SICHERHEIT DES KAUFSPRODUKTES

Bei Pasquali haben alle Maschinen eine im Kaufspreis enthaltene zweijährige Garantie, die auch für den Motor gilt.

ZWEIJÄHRIGE GARANTIE

EINE MASCHINE NEUER **KONZEPTION**

Bei **Siena** handelt es sich um neu entwickelte Traktoren zur Erfüllung der vielfältigen Bedürfnisse von Hobby-Landwirten und kleinen Betrieben, die auf die Pflanzenzucht in Gewächshäusern, Baumschulen, Mikro-Zeilen und auf die Geflügelzucht spezialisiert sind.

Durch die kompakte Struktur, die Handlichkeit und das geringe Gewicht sind die Modelle Siena K30 und K40 mit vier gleich großen Rädern in der Version mit **Knicklenkung oder Frontlenkung** verfügbar.

DIE VORTEILE:

KUBOTA MOTOREN der neusten Generation, flüssiggekühlt, speziell ausgerüstet für den Einbau in isodiametrische kompakte Traktoren

BESCHRÄNKTE ABMESSUNGEN UND GEWICHT

HYDRAULIKANLAGE mit starker Leistung, sodass man über bis zu maximal 6 hydraulische Hilfsheber verfügen kann

STEUERHEBEL, ergonomisch unter dem Lenkrad angebracht, sodass sie beim Fahren leicht erreichbar sind

KOMFORT UND EINFACHHEIT BEIM FAHREN, leicht zu führen, auch vom Hobby-Bauern

LOOK modern, funktional und gewinnend

HÖCHST VERLÄSSLICH

GENÜGSAM

LAUTLOS

GERINGE VIBRATIONEN

MOTOR: DAS LEISTUNGSSTARKE HERZ

Die **Siena** Traktoren sind mit **Kubota Motoren** ausgerüstet, eine international anerkannte Spitzenmarke, die bezüglich der Produktquantität als auch der Produktqualität im Bereich der Kompaktmotoren führend ist.

Zwei Antriebe der neusten Generation bewegen die Siena Traktoren: ein **drei Zylinder 26 PS** und ein **vier Zylinder 35,6 PS**, beide mit indirekter Einspritzung und atmosphärischer Ansaugung.
Die Motorleistungen lassen sie unter den leistungsstärksten ihrer Kategorie rangieren.

Der CO2-Ausstoß liegt innerhalb der strengen Richtlinien, die für diese Motorleistung gelten.
Die **Auspuffanlage** der Motoren ist elegant im Inneren des vorderen Motorhaubenträgers angebracht und läuft in ovaler Form aus.

SIENA	Typ	Leistung (kw/PS)	Anz. Zylinder	Hubraum	Ansaugung	Kühlung
K30	D1105	19,1 / 26	3	1123	Atmosphärisch	Wasser
K40	V1505	26,2 / 35,6	4	1498	Atmosphärisch	Wasser

EXKLUSIVE LEISTUNG

HYDRAULIK

Der Kreislauf wird über eine hydraulische Zahnradpumpe mit einer Förderleistung von 16,5 l/min und einem Höchstdruck von 125 bar für die Versorgung der Lenkvorrichtung, des hinteren Kraftthebers und der Zusatzsteuergeräte betrieben.

Dies ermöglicht die Ausrüstung bis **6 hinteren hydraulischen** Steurgeräten und gewährleistet eine maximale Lenkbarkeit.

HECKHUBWERK

Das Heckhubwerk mit äußeren Hubzylindern ist mit einer **Dreipunkthydraulik der Kat.1 ausgerüstet**, komplett mit Stabilisatoren, um das seitliche Ausschwingen des Gerätes einzuschränken.
Mit einem Ventil für die Einstellung der Fördermenge wird die Abgangsgeschwindigkeit des Kraftthebers eingestellt.

Die **Hubkraft** beträgt bei den Scheiben 1050 kg, und ist für den Einsatz vieler Anbaugeräte unabdingbar.
Die unteren Lenker des Kraftthebers sind fix und weisen senkrechte, manuell einstellbare Zugstreben auf. Das gleiche gilt auch für die obere Strebe.

ABSOLUTE KONTROLLE

ANTRIEB

Der Antrieb wurde für **eine lange Lebensdauer** der Maschine entwickelt, dabei wurde besonders auf die Verlässlichkeit und die Leistungen geachtet, ohne den Komfort und die Sicherheit zu vernachlässigen. Die Wartungszeiten wurden auf ein Minimum reduziert.

GESCHWINDIGKEITSGRAFIK IN KM/H MIT REIFEN 210/95R16 DER TRAKTOREN VERSIONEN AR UND RS.
Die Grafik zeigt deutlich das perfekte Übergreifen von einem Gang zum nächsten ohne Geschwindigkeitsüberlagerungen.

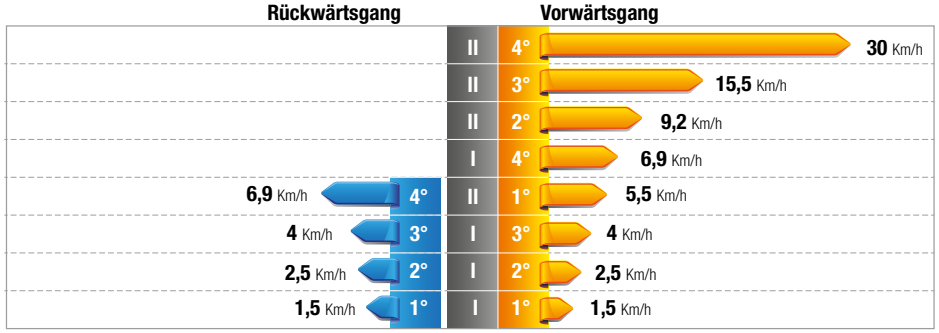

GETRIEBE

Das leichtgängige Schaltgetriebe bietet 4 Geschwindigkeiten und 2 Arbeitsgänge mit Wendegetriebe für insgesamt **8 Vor- und 4 Rückwärtsgänge**.
Die Höchstgeschwindigkeit beträgt 30 km/h und ist für das Befahren von Straßen erforderlich.

ZAPFWELLE

Die hintere Zapfwelle, mit mechanischer Ein- und Ausrückung dreht mit 540 U/min und kann entweder **unabhängig** oder **synchron zum Vorschub** für die Ansteuerung von selbstfahrenden Anhängern oder im allgemeineren Sinne, für alle Anbaugeräte benutzt werden, die synchron zur Traktorengeschwindigkeit laufen müssen.
Als Option kann Siena K40 RS auch mit einer **unabhängigen hinteren Zapfwelle**, einer Mehrscheibenkupplung im Ölbad und einer elektrohydraulischer Betätigung am Armaturenbrett ausgerüstet werden. Hierdurch werden vielseitige Einsatzmöglichkeiten für Arbeitsgeräte gewährleistet, auch bei hoher Trägheitsbelastung.

RAHMEN-SYSTEM

Das in den Antrieb eingebaute **schwingende OS-Frame Rahmen-System** ist mit einem Zentralgelenk ausgestattet und ermöglicht eine Ausschwenkung der Vorderachse von +/- 15°. Die Vorderachse und die Hinterachse sind damit unabhängig, dabei haben die 4 Räder stetig Bodenhaftung, sodass ein maximaler Antrieb und maximale Sicherheit selbst bei Einsätzen auf lockeren Böden und abschüssigen Geländen garantiert ist.

KUPPLUNG

Die große Einscheibentrockenkupplung erlaubt ein **weiches und schnelles Schalten** und garantiert dabei höchste Verlässlichkeit und Leistungsübertragung.

SCHWERPUNKT

Trotz einer beträchtlichen lichten Ausladung am Boden, ist der Schwerpunkt **runtergesetzt, um die Stabilität** in abschüssigem Gelände **zu erhöhen**.

ACHSEN

Die **Gewichtsverteilung** auf den Achsen, 40% auf der Hinterachse und 60% auf der Vorderachse, hat sich als optimal bewiesen, sobald das Arbeitsgerät am hinteren Heber aufgehängt ist.
Die hintere Last verbessert die Gewichtsverteilung auf den beiden Achsen und führt zu mehr **Stabilität, Sicherheit und Antrieb**.

DIFFERENTIALGETRIEBE

Das vordere und das hintere Differentialgetriebe können mit der Betätigung eines Fußhebels **simultan blockiert** werden. Dies und der Vierradantrieb garantieren bei den Siena Traktoren für einen maximalen Antrieb auch in schwierigen Situationen.

KOMFORT UND SICHERHEIT
AUF HÖCHSTEM NIVEAU

FAHRERMODUL

Der einladende Fahrermodul wurde mit einer Halbplattform, die um das Getriebe und dem hinteren Teil des Fahrzeugs herum gebaut ist, entworfen.

Beim **niedrig angebrachten Führersitz** wurde darauf geachtet, die Fahrerposition mit der kompakten Größe des Fahrzeugs in Einklang zubringen, um die Arbeit mit diesem Traktor zu verbessern und dem Bediener maximale Sicherheit und höchsten Komfort bieten zu können, selbst bei lang andauernden Einsätzen.

Die **Schalthebel** sind unter dem Armaturenbrett angebracht, damit der Fahrzeugführer sie leicht erreichen kann.

Alle Ansteuerungen sind logisch, intuitiv und leicht bedienbar angeordnet, damit der Fahrer immer den Überblick über Traktor und Geräte behält.

Armaturenbrett und Kontrollanzeigen sind in einem eleganten ausgesuchten Design entworfen worden.

Die zwei kreisförmigen Kontrollanzeigen liefern dem Bediener alle notwendigen Daten zum Führen des Fahrzeugs.

AKTIVE UND PASSIVE SICHERHEIT

Der **vordere Schutzbügel** ist zugelassen und bietet einen sicheren Schutz für den Bediener.
Der Fahrersitz ist gefedert und zugelassen mit Sicherheitsgurten.
Die **Betriebsbremsen** sind auf die Hinterräder wirkende Trommelbremsen, die eine optimale Dosierung der Bremsleistung und sichere Bremsmanöver garantieren.
Bei der Version RS wird die Bremse über zwei Pedale angesteuert, die die beiden Hinterradbremsen voneinander unabhängig schalten, damit der Traktor bei Wenden weniger Platz braucht.
Eine entsprechende Verriegelung blockiert auf Wunsch die beiden Pedale, damit bei Straßenfahrt die Bremsen simultan betätigt werden können.

LENKUNG

Das Lenksystem ist mit einer hydraulischen Servolenkung und einer doppelt wirkenden Winde ausgestattet, die bei der Version AR auf die Knicklenkung oder bei der Version RS auf Frontlenkung einwirkt.
Dank der **kurzen Spur und der präzisen und reaktiven Lenkung** sind die Siena Traktoren überraschend gelenkig und leicht manövrierbar auch unter den schwierigsten Bedingungen auf lockeren Böden und im abschüssigen Gelände. Der kleine Wendekreis erlaubt dem Führer, auf engen Raum zu wenden, und erhöht somit die Leistung.

AUSGESUCHTES DESIGN

KAROSSERIE

Die breiten **Lüftungsgitter** erleichtern die Motorkühlung.
Die beiden in die Motorhaube integrierten **ellipsenförmigen Scheinwerfer**, sind nicht nur effizient, sondern geben dem Traktor das besondere ausgesuchte Aussehen eines Fahrzeugs der höheren Klasse.
Die abdeckenden Kotflügel bieten dem Bediener maximalen Schutz.
Der **grosse Tank** ist vor dem Armaturenbrett unter einem Spezialsteg, der sich hervorragend in die Karosserie des Fahrzeugs einfügt eingebaut.
Die Motorhaube öffnet sich nach vorne und bietet den vollständigen Zugriff auf das Getriebe während der Kontroll- und Wartungsarbeiten, die auf diese Weise schnell und praktisch durchgeführt werden können

ANHÄNGERKUPPLUNG

Siena-Traktoren sind im vorderen Stoßfänger mit einer integrierten Anhängerkupplung für das Rangieren ausgestattet. Je nach den im jeweiligen Einsatzland geltenden Vorschriften, sind zwei verschiedene hintere Anhängerkupplungen verfügbar, entweder für den landwirtschaftlichen Einsatz oder für die Straßenfahrt, für ein- oder zweiachsige Anhänger.

REIFEN

Eine große Auswahl an Reifen, verfügbar für die Versionen **Tractor oder Garden**, für die beste Anpassung an die verschiedenen Boden- und Anbauarten.

Technische Eigenschaften _ SIENA AR

	6.50-16	210/95R16	260/70R16	240/70-15
	MIT VERSTELLBARER FELGE	MIT VERSTELLBARER FELGE	MIT VERSTELLBARER FELGE	GARDEN MIT FESTER FELGE
A Reifenbreite (mm)	183	209	258	253
B Reifendurchmesser (mm)	762	806	770	729
C Spurweite min/max (mm)	806/1182	806/1182	882/1040	906/1082
D Breite min/max (mm)	989/1365	1015/1391	1140/1298	1159/1335

TABELLE DER SCHLEPPERABMESSUNGEN IN VERSION AR MIT VORDERER BÜGEL (mm):

	E	F	G	H	I Max	L Max	M Min-Max
SIENA K5.30 AR	985	1200	705	2890	1990	1174	237/258
SIENA K5.40 AR	1055	1200	705	2960	1990	1174	237/258

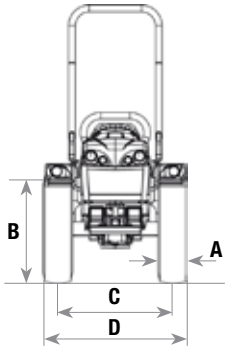

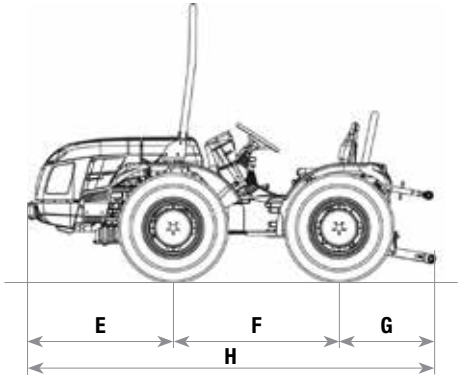

Technische Eigenschaften _ SIENA RS

	6.50-16	210/95R16	260/70R16	240/70-15
	MIT VERSTELLBARER FELGE	MIT VERSTELLBARER FELGE	MIT VERSTELLBARER FELGE	GARDEN MIT FESTER FELGE
A Reifenbreite (mm)	183	209	258	253
B Reifendurchmesser (mm)	762	806	770	729
C Spurweite min/max (mm)	886/1182	886/1182	944/1102	906/1082
D Breite min/max (mm)	1069/1365	1095/1391	1202/1360	1159/1335

TABELLE DER SCHLEPPERABMESSUNGEN IN VERSION RS MIT VORDERER BÜGEL (mm):

	E	F	G	H	I Max	L Max	M Min-Max
SIENA K6.30 RS	985	1200	705	2890	1990	1174	237/258
SIENA K6.40 RS	1055	1200	705	2960	1990	1174	237/258

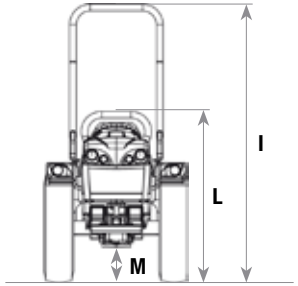

SIENA AR

TECHNISCHE DATEN	SIENA K5.30 AR	SIENA K5.40 AR
MOTOR	KUBOTA D1105	KUBOTA V1505
Anzahl der Zylinder	3	4
Hubraum (cm³)	1123	1498
Ansaugung	Atmosphärisch	Atmosphärisch
Emissionsklasse	Tier 3A	
Leistung (kW/PS)	19,1 / 26	26,2 / 35,6
Nenndrehzahl (U/min)	3000	
Max. Drehmoment (Nm bei U/min)	70,4 / 2200	96,5 / 2200
Kühlsystem	Wasser	
Tankinhaltsvermögen (l)	43	
FAHRGESTELL	Integrierter Schwingrahmen (±15°) OS-Frame mit Zentralgelenk	
ANTRIEB	Permanenter Allradantrieb	
GETRIEBE	Getriebe mit einfacher Kupplung: 8 Vorwärts- und 4 Rückwärtsgänge	
Getriebekupplung	Trocken-Einzelscheibe	
DIFFERENZIAL	Vorne und hinten mit gleichzeitiger Sperre, elektrohydraulisch betätigt	
HINTERE ZAPFWELLE	540 U/min. und mit der Fahrgeschwindigkeit synchronisiert	
HYDRAULIK		
Hydraulische Förderleistung für Hydrolenkung, Kraftheber und Steuergeräte (l/min)	16,5	
Hydraulischer Höchstdruck (bar)	125	
HINTERE STEUERGERÄTE	Mechanisch gesteuert	
Serie	1 doppelt wirkend	
Optional und zusätzlich zur Serienausstattung	1 einfach wirkend und 1 doppelt wirkend oder 2 doppelt wirkend davon 1 mit Rasterung auf Druck	
ELEKTRISCHE ANLAGE	Batterie 60 Ah / 12 V - Lichtmaschine 40 A	
HINTERER KRAFTHEBER	Mit zwei äußeren Hubzylindern	
Dreipunkt	Normale Kupplungen Kategorien 1	
Lenker des dritten Punkts	Mit manueller Einstellung der Länge	
Hubleistung an den Scheiben (kg)	1050	
FAHRERSTAND	Mit Halb-Plattform	
Sitze mit Sicherheitsgurten	Der Fahrersitz ist mit Einrichtungen versehen, die seine Einstellung vorn/hinten, in der Höhe und der Federung aufgrund des Körpergewichts des Fahrers gestatten	
BETRIEBSBREMSEN	Trommelbremsen auf Hinterrädern	
Feststellbremse	Auf die Betriebsbremsen wirkend	
LENKUNG	Hydrostatische auf den zentralen Knicklenker wirkende Lenkung	
SICHERHEIT	Homologierter Schutzrahmen vorn	
ARMATURENBRETT	Mit Analog Instrumente mit folgenden Anzeige: Arbeitsstundenzähler, Motordrehzahl und Kontrollleuchten	
REIFEN (Serie)	6.50-16	
Optional	210/95R16 * 260/70R16 * 240/70-15 Garden	
ANHÄNGEKUPPLUNG (Serie)	Frontseitig - Heckseitig CUNA Kat. C	
Optional	Heckseitige Anhängekupplung CEE	
GEWICHT IN FAHRBEREITEM ZUSTAND		
Mit Schutzrahmen (kg)	1040	1060
OPTIONAL	Hinterer Arbeitsscheinwerfer, Rundumblinkleuchte, Gewichte für Räder Kg. 40 pro Stück	

TECHNISCHE DATEN	SIENA K6.30 RS	SIENA K6.40 RS
MOTOR	KUBOTA D1105	KUBOTA V1505
Anzahl der Zylinder	3	4
Hubraum (cm^3)	1123	1498
Ansaugung	Atmosphärisch	Atmosphärisch
Emissionsklasse	Tier 3A	
Leistung (kW/PS)	19,1 / 26	26,2 / 35,6
Nenndrehzahl (U/min)	3000	
Max. Drehmoment (Nm bei U/min)	70,4 / 2200	96,5 / 2200
Kühlsystem	Wasser	
Tankinhaltsvermögen (l)	43	
FAHRGESTELL	Integrierter Schwingrahmen (±15°) OS-Frame mit Radlenkung	
ANTRIEB	Permanenter Allradantrieb	
GETRIEBE	Getriebe mit einfacher Kupplung: 8 Vorwärts- und 4 Rückwärtsgänge	
Getriebekupplung	Trocken-Einzelscheibe	
DIFFERENZIAL	Vorne und hinten mit gleichzeitiger Sperre, elektrohydraulisch betätigt	
HINTERE ZAPFWELLE	540 U/min. und mit der Fahrgeschwindigkeit synchronisiert	
HYDRAULIK		
Hydraulische Förderleistung für Hydrolenkung, Kraftheber und Steuergeräte (l/min)	16,5	
Hydraulischer Höchstdruck (bar)	125	
HINTERE STEUERGERÄTE	Mechanisch gesteuert	
Serie	1 doppelt wirkend	
Optional und zusätzlich zur Serienausstattung	1 einfach wirkend oder 1 doppelt wirkend oder 1 doppelt wirkend flottierend	
ELEKTRISCHE ANLAGE	Batterie 60 Ah / 12 V - Lichtmaschine 40 A	
HINTERER KRAFTHEBER	Mit zwei äußeren Hubzylindern	
Dreipunkt	Normale Kupplungen Kategorien 1	
Lenker des dritten Punkts	Mit manueller Einstellung der Länge	
Hubleistung an den Scheiben (kg)	1050	
FAHRERSTAND	Mit Halb-Plattform	
Sitze mit Sicherheitsgurten	Der Fahrersitz ist mit Einrichtungen versehen, die seine Einstellung vorn/hinten, in der Höhe und der Federung aufgrund des Körpergewichts des Fahrers gestatten	
BETRIEBSBREMSEN	Trommelbremsen auf Hinterrädern	
Feststellbremse	Auf die Betriebsbremsen wirkend	
LENKUNG	Hydrostatische auf die Vorderräder wirkende Lenkung	
SICHERHEIT	Homologierter Schutzrahmen vorn	
ARMATURENBRETT	Mit Analog Instrumente mit folgenden Anzeige: Arbeitsstundenzähler, Motordrehzahl und Kontrollleuchten	
REIFEN (Serie)	6.50-16	
Optional	210/95R16 * 260/70R16 * 240/70-15 Garden	
ANHÄNGEKUPPLUNG (Serie)	Frontseitig - Heckseitig CUNA Kat. C	
Optional	Heckseitige Anhängekupplung CEE	
GEWICHT IN FAHRBEREITEM ZUSTAND		
Mit Schutzrahmen (kg)	1060	1080
OPTIONAL	Hintere unabhängige Motorzapfwelle 540 UpM, Mehrscheiben- Kupplung im Ölbad laufend mit elektrohydraulischer Betätigung, mit der Vorwärtsbewegung synchronisierter Zapfwelle (nur für Siena K6.40 RS), Hinterer Arbeitsscheinwerfer, Rundumblinkleuchte, Gewichte für Räder Kg. 40 pro Stück	

SIENA RS

DIENSTLEISTUNGEN

ERSATZTEILE

Komplettes Sortiment von
Original-Ersatzteilen mit Herstellergarantie.

KUNDENDIENST

Ein Team von erfahrenen Spezialisten steht Ihnen mit einem
effizienten und leistungsstarken Service zur Verfügung.

GARANTIE

Für höchste Kundenzufriedenheit: zwei Jahre
Garantie sind im Preis inbegriffen.

SCHMIERSTOFFE

Verwenden Sie stets originale Schmierstoffe von PowerLube.

Die Daten in dieser Broschüre sind Richtwerte: Die beschriebenen Modelle können vom Hersteller ohne Vorankündigung geändert werden.
901002490 Foto Studio Giuseppe Drogo 03/17

BCS S.p.A. Viale Mazzini, 161 - 20081 Abbiategrasso (MI) - Tel. +39 02 94821 - Fax +39 02 94960800 - E.mail: info@bcs-ferrari.it - www.pasqualiagri.it